Swing® C

2 hole thermostatic tub filler / Mitigeur bain thermostatique / Mezclador termostatico para baño

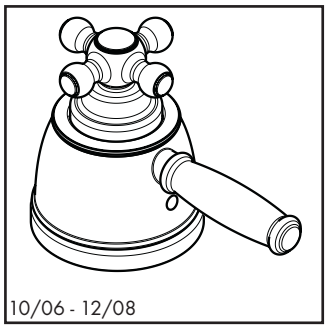

06454xx0

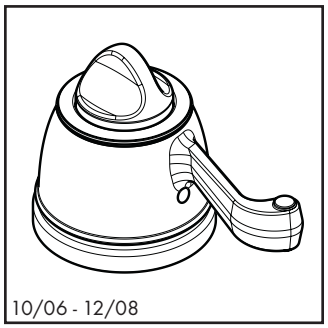

06455xx0

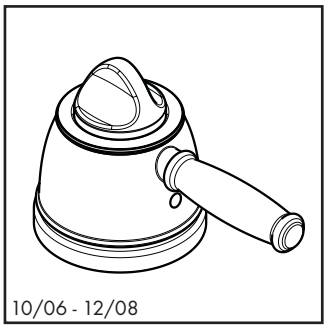

06456xx0

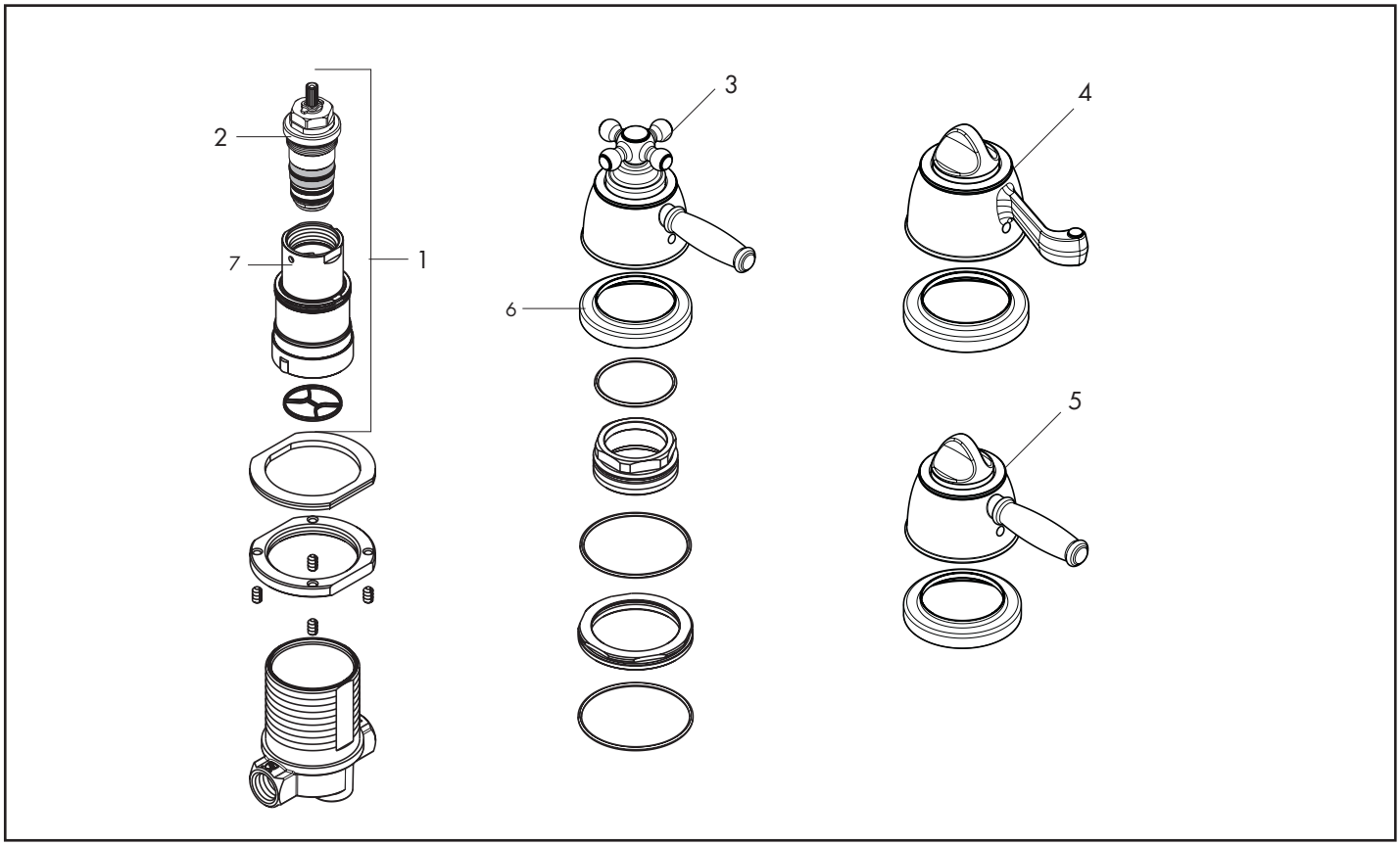

Pos.	Description	Description	Denominación	No./Nr./N°		PG
1	cartridge with shutoff unit	mécanisme inverseur/arrêt	montura con inversor	88586000	1	18
2	thermostat cartridge	cartouche thermostatique	termoelemento	94282000	1	15
3	cross handle	poignée croisillon	mando en cruz	88608xx0	1	15*
4	scroll handle	poignée volute	mando tipo voluta	88609xx0	1	14*
5	lever handle	poignée levier	mando tipo palanca	88610xx0	1	14*
6	handle escutcheon	rosace pour poignée	florón para mando	88734xx0	1	99
7	diverter / stop unit	mécanisme inverseur / arrêt	montura con inversor	88723000	1	11

xx = Please see page 9.1 for finish codes / *PG is for Chrome only. See the index for other finishes.
xx = Description des codes couleur page 9.1 / *PG concerne Chromé seulement. Pour les autres, voir dans la liste des réferences.
xx = Para el código de acabados ver página 9.1 / *La PG vale para Cromado solo. Ver el indice para las otras superficies.